GEBRUIKERSHANDLEIDING

BELANGRIJKE VEILIGHEIDSINSTRUCTIES

Lees de handleiding zorgvuldig voordat u het product gebruikt. Volg alle instructies nauwkeurg op.

Krystal Clear™ Zoutwater Systeem

Model CS7220 220 - 230 V~,
Model CS7230 230 - 240 V~

Enkel voor illustratieve doeleinden.

Probeer ook eens onze andere Intex producten, zoals: zwembad accessoires, opblaasbare zwembaden, speelgoed voor binnenshuis, luchtbedden en boten. Te verkrijgen bij de betere speelgoed- en zwembadwinkels. Of kijk eens op onze website.
Door ons streven naar continue productverbeteringen heeft Intex het recht productspecificaties en ontwerpen zonder kennisgeving te wijzigen, wat zou kunnen resulteren in wijzigingen in de handleiding.

©2013 Intex Marketing Ltd. - Intex Development Co. Ltd. - Intex Trading Ltd. - Intex Recreation Corp.
All rights reserved/Tous droits réservés/Todos los derechos reservados/Alle Rechte vorbehalten. Printed in China/Imprimé en Chine/Impreso en China/Gedruckt in China.
®™ Trademarks used in some countries of the world under license from/®™ Marques utilisées dans certains pays sous licence de/Marcas registradas utilizadas en algunos países del mundo bajo licencia de/Warenzeichen verwendet in einigen Ländern der Welt in Lizenz von/**Intex Marketing Ltd. to/à/a/an Intex Trading Ltd., Intex Development Co. Ltd., G.P.O Box 28829, Hong Kong & Intex Recreation Corp., P.O. Box 1440, Long Beach, CA 90801** • Distributed in the European Union by/Distribué dans l'Union Européenne par/Distribuido en la unión Europea por/Vertrieb in der Europäischen Union durch/**Intex Trading B.V., Venneveld 9, 4705 RR Roosendaal – The Netherlands**
www.intexcorp.com

INHOUD

Veiligheidsvoorschriften..... **3**

Onderdelen lijst..... **4**

Product informatie en specificatie..... **5**

Montage..... **6-10**

Zoutgehalte en water volume..... **11-15**

In gebruik nemen..... **16-17**

LED-code tabel..... **18**

Montage op vaste ondergrond..... **19**

Onderhoud..... **20-22**

Definities en gebruik chemicaliën..... **23**

Problemen oplossen..... **24-25**

Algemene veiligheidregels..... **26**

Verklaring van beperkte garantie..... **27**

VEILIGHEIDSVOORSCHRIFTEN

Lees de instructies zorgvuldig. Volg ze nauwkeurig op bij de installatie en in gebruikname van uw product.

LEES EN VOLG ALLE AANWIJZINGEN

⚠ WAARSCHUWING

- Voorkom het risico van verwondingen. Laat geen kinderen en mensen met een (lichamelijke) handicap dit product gebruiken zonder toezicht van een volwassene.
- Houd kinderen uit de buurt van dit apparaat en het snoer.
- Dit apparaat is geen speelgoed, laat kinderen dit niet zonder toezicht gebruiken.
- Dit apparaat kan gebruikt worden door kinderen van 8 jaar of ouder, zorg er altijd voor dat de instructies worden opgevolgd en dat het apparaat alleen gebruikt wordt door personen die dit veilig doen en zich bewust zijn van eventuele risico's.
- Het opzetten en afbreken dient alleen te gebeuren door een volwassene.
- Pas op voor elektrische schok. Gebruik geen verlengsnoeren, timers, contactdozen, dubbelstekkers, etc. En sluit dit product alleen aan op een stopcontact met aardlekschakelaar. Neem contact op met een erkend elektricien, als u twijfelt of het stopcontact geaard is. Laat de aardlekschakelaar (maximum capaciteit 30mA) altijd door een erkend elektricien installeren.
- Als u besluit het product en/of het bad te verplaatsen of schoon te maken, dient u de stekker van dit product uit het stopcontact te halen.
- Houd de stekker binnen handbereik nadat het product is geïnstalleerd.
- Plaats het snoer niet in de grond. Leg het zo neer, dat het niet kan worden beschadigd door maaimachines, heggenscharen of andere machines.
- Het elektra snoer kan niet worden vervangen. Indien het snoer beschadigd raakt of stuk is, zult u het zoutwatersysteem moeten vervangen. Wees daarom zuinig op het apparaat.
- Stekker niet in of uit stopcontact steken of halen, als u in een plas water staat of vochtige handen heeft.
- Plaats dit product op meer dan 2 meter afstand van het zwembad.
- Plaats de stekker van dit product op meer dan 3,5 meter afstand van het zwembad.
- Houd dit product op ruime afstand van uw zwembad, om te voorkomen dat uw kind met behulp ervan in of op het bad klimt.
- Apparaat niet gebruiken als het zwembad in gebruik is.
- Dit product is uitsluitend geschikt voor opbouw zwembaden. Gebruik het niet bij inbouw zwembaden.
- Dit product is uitsluitend te gebruiken volgens de richtlijnen zoals beschreven in deze handleiding!

HET NIET OPVOLGEN VAN DEZE WAARSCHUWINGEN KAN SCHADE AAN EIGENDOMMEN, ELEKTRISCHE SCHOK, VERSTRIKKING OF ANDERE ERNSTIGE VERWONDINGEN EN ZELFS DE DOOD TOT GEVOLG HEBBEN.

De waarschuwingen, instructies en veiligheidsvoorschriften, die bij dit product zijn geleverd, beschrijven alleen de algemene gevaren inherent aan waterrecreatie. Het valt buiten het bestek ervan om alle specifieke risico's en gevaren te behandelen. Gebruik dus altijd uw gezond verstand. Lees de handleiding en andere meegeleverde instructies zorgvuldig door en volg ze nauwkeurig op voordat u het product installeert en gebruikt.

UITSLUITEND VOOR VERPLAATSBARE OPBOUW ZWEMBADEN

ONDERDELEN LIJST

Controleer eerst goed of u alle onderdelen heeft, alvorens het zwembad op te zetten.

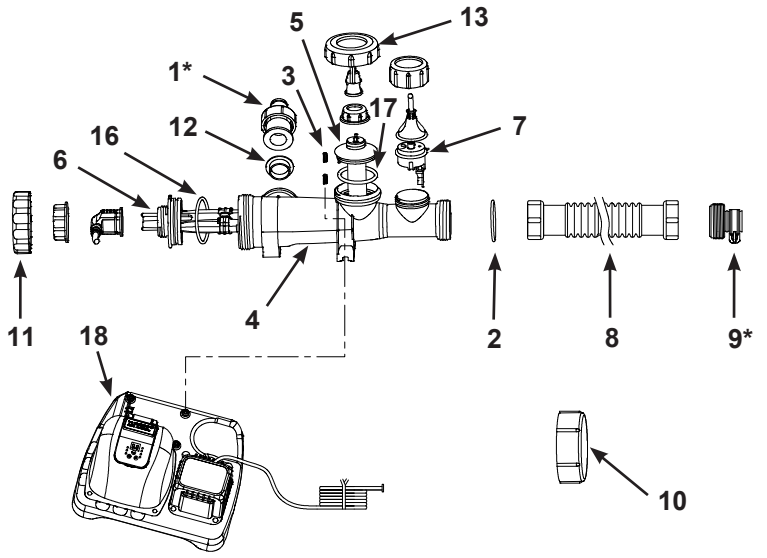

NB: De tekeningen zijn illustratief en niet op schaal. Kunnen afwijken van bijgesloten product.

NR.		OMSCHRIJVING	AANTAL	ONDERDEEL NR.
ALGEMEEN	VOOR AANSLUITING NAAR EEN FILTERPOMP MET EEN SLANG VAN Ø 32MM			
	1*	ADAPTER A M.SCHROEF SLUITING	1	10849
2		O-RING A	1	10712
3		SCHROEF	2	11519
4		ELEKTROLYTISCHE CEL (O-RING A INCLUSIEF)	1	11577
5		KOPEREN ELEKTRODE	1	11579
6		TITANIUM ELECTRODE	1	11581
7		STROMING-SENSOR	1	11460
8		SLANG MET SCHROEF-SLUITING (TUSSENSLANG)	1	10720
	9*	ADAPTER B M.SCHROEF SLUITING	1	10722
10		CELDEKSEL	2	11131
11		MOER ELECTROLYSE CELL	1	11582
12		L-VORMIGE O-RING	1	11228
13		SCHROEFNAAD VOOR KOPER IONEN	1	11580
14		CHLOOR TESTSTRIPPEN	1	19635
15		KOPEREN TESTSTRIPPEN	1	11254
16		O-RING	1	11585
17		O-RING	1	11586
18		CONTROLE UNIT	1	11591

" * ": Optioneel.
Wanneer u onderdelen bestelt, noem dan altijd het juiste modelnummer van het betreffende onderdeel.

PRODUCT INFORMATIE EN SPECIFICATIE

Dit product is specifiek ontworpen voor bovengrondse zwembaden. Het zal bacteriën vernietigen, zwemorganicisme oxideren en algen onder controle houden, wat een veilig, schoon en comfortabel zwembad oplevert.

Gewoon zout (natriumchloride) bestaat uit twee elementen: zout en chloride. Bij het opzetten van het zoutwatersysteem, lost u een afgemeten hoeveelheid zout in het zwembadwater op om het licht zoutig te maken. Dit licht zoute water wordt in de elektrolytische cel van het zoutwatersysteem omgezet in chloor, wat direct in water oplost. Het chloor doodt bacteriën en algen onmiddellijk en bindt andere organische materialen aan zuurstof.

HOE KOPEREN IONEN WORDEN GEGENEREERD

Gelijkstroom met een laag voltage wordt op de koperen elektrode gezet en koperen ionen worden gegenereerd en gelijk opgelost in het water. Koper is een effectieve algicide, die zal voorkomen dat algen in het zwembad groeien.

PRODUCT SPECIFICATIE

Watt:	65 watt
Ideaal zoutgehalte:	3.000 ppm (deeltjes per miljoen) = 0,3%
Maximale chloor productie/uur:	5 gram per uur
Koperen ionisator uitgangsvermogen:	175 mA
Filterpomp minimum water doorlaat:	2.650 - 15.140 liter per uur
Beperkte Aansprakelijkheid:	Zie Verklaring van Beperkte Garantie

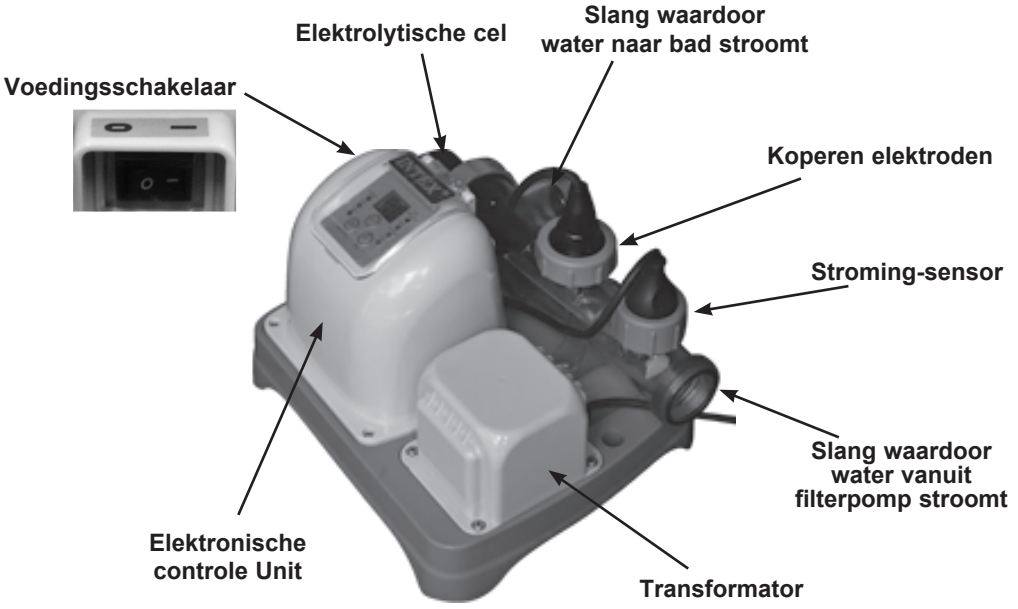

MONTAGE

BELANGRIJK

- **Het Zoutwater Systeem vereist een aparte filterpomp [700~4000 gph (2650~15140 lph)] om het water aan te drijven en goed te functioneren.**
- **Het zoutwatersysteem dient het laatste apparaat te zijn in een cyclische opstelling: ZWEMBAD - vuil waterslang naar filterpomp - FILTERPOMP - schoon waterslang naar zoutwatersysteem - ZOUTWATERSYSTEEM - schoon zoutwaterslang terug naar zwembad - ZWEMBAD. Zie tekening #1. De beschreven opstelling is de optimale opstelling van uw zwembadeenheid.**

1. Zet het zwembad en de filterpomp op volgens de bijbehorende handleiding.
2. Haal het zoutwatersysteem en de bijbehorende accessoires uit de verpakking.
3. Plaats het zoutwatersysteem ná de filterpomp (zie tekening #1).
4. Sluit de slang **(8)** aan op de inlaat van het zoutwatersysteem.

Het aansluiten van het systeem aan de pomp en het zwembad met 32mm aansluitingen/slangen:
Het zoutwater systeem bevat 38mm aansluitingen. Het wordt bijgevolg gelevered met adapters A (1) en B (9) om aan te sluiten op de kleine 32mm diameter aansluitingen/ slangen. Installeer als volgt:
Tekening #1

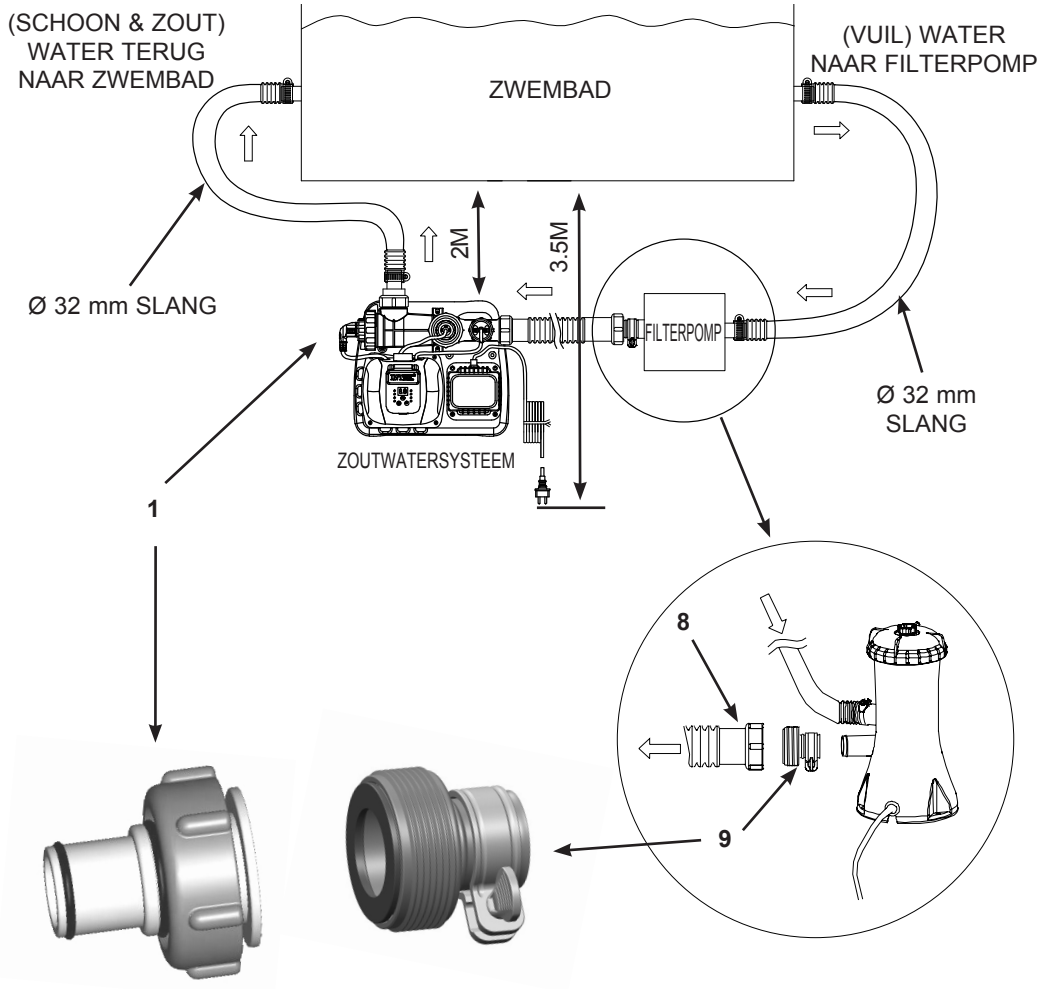

MONTAGE (vervolg)

1. Is uw bad nog leeg, ga dan naar stap 2. Wanneer u het zwembad al met water heeft gevuld, verwijder dan de (blauwe) zeefjes aan de binnenkant van het bad. Steek vervolgens de zwarte pluggen in de aansluiting, zodat het water niet wegloopt.
2. Draai de adapter A **(1)** op de uitlaat van de elektrolytische cel **(4)**. Zie Tekening #1. Goed met de hand vastdraaien. Adapter A **(1)** zit nu vast op de uitlaat van het zoutwatersysteem.

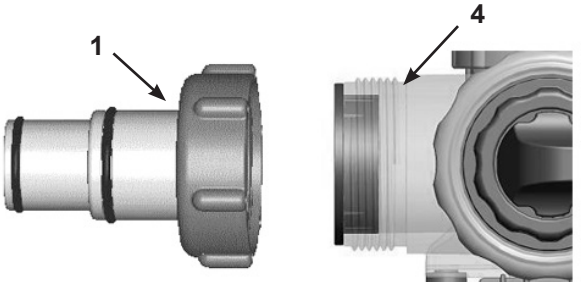

3. Pak de slang (Ø 32 mm) vast die schoon water van de pomp terugvoert naar het bad. Bij deze slang loopt het water van pomp naar bad. Maak de slang los van de pomp en zet deze met een schroefklem vast op adapter A **(1)**.
4. Eén kant van de tussenslang **(8)** heeft u eerder vastgedraaid op de inlaat van het zoutwatersysteem. Draai nu adapter B **(9)** goed vast op het andere einde van de slang. Doe dit uitsluitend met de hand. Zie Tekening #1.

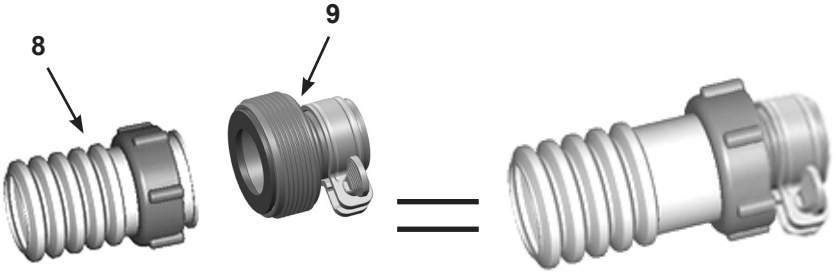

5. Schuif adapter B **(9)** op de onderste aansluiting van de filterpomp. Draai hem met de hand goed vast.

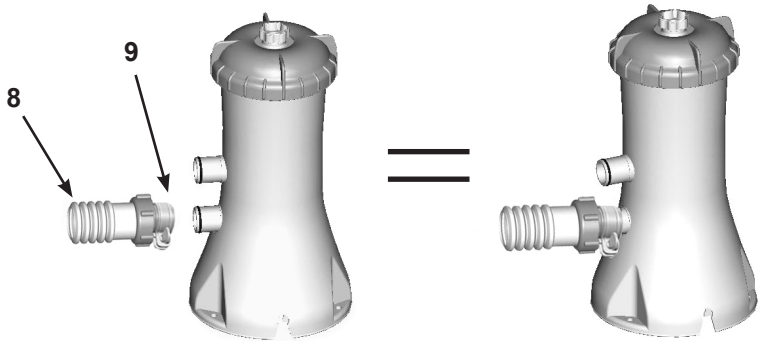

Filterpomp

6. Haal de zwarte pluggen uit de aansluitingen. Draai de zeefjes op hun plaats. Het water stroomt nu weer naar de pomp.

MONTAGE (vervolg)

Het aansluiten van het systeem aan de pomp en het zwembad met 38mm aansluitingen/slangen:
Pomp en zwembad met 38mm aansluitingen vereisen niet de adapters A (1) of B (9). Installeer als volgt:
Tekening #2

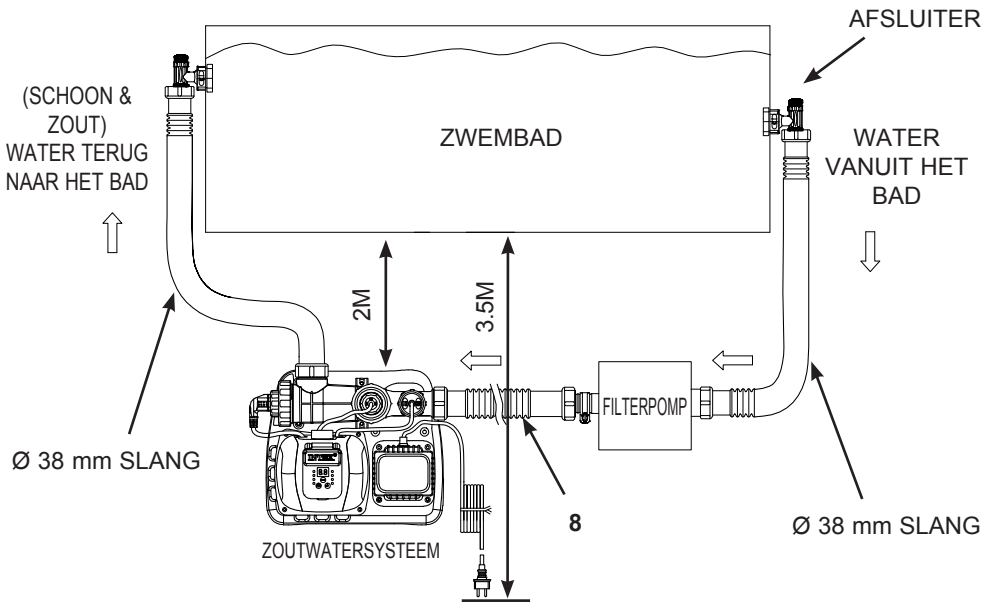

1. Ga meteen naar stap 2 als uw bad nog leeg is. Wanneer uw zwembad met water is gevuld, duwt u de afsluiter dicht voor u met het aansluiten van het zoutwatersysteem begint.
2. Pak de slang (Ø 38 mm) vast die schoon water van de pomp terugvoert naar het bad. Hij loopt van pomp naar bad. Maak de slang los van de pomp en draai deze vast op de uitlaat van het zoutwatersysteem.
3. Eén kant van de tussenslang **(8)** heeft u eerder vastgedraaid op de inlaat van het zoutwatersysteem. Draai nu het andere einde van deze slang vast op de uitlaat van de filterpomp.
4. Trek vervolgens de afsluiter weer open zodat het water weer kan stromen.

MONTAGE (vervolg)

Het aansluiten van het systeem op andere typen pomp
Het zoutwatersysteem kan ook worden aangesloten op andere merken filterpompen met een afwijkende of geen schroefdraad.

Aansluiting slang op 32 mm:

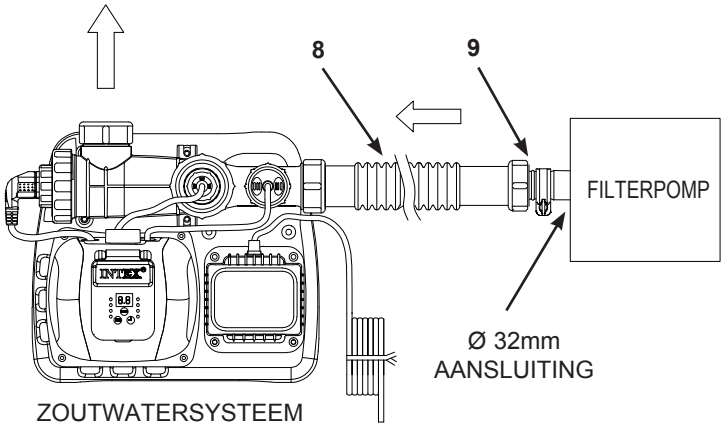

1. Draai adapter B **(9)** met de hand goed vast op de tussenslang **(8)**.
2. Zet vervolgens adapter B **(9)** met de hand goed vast op de uitlaat van de pomp.

Aansluiting op 38mm slang met klem:

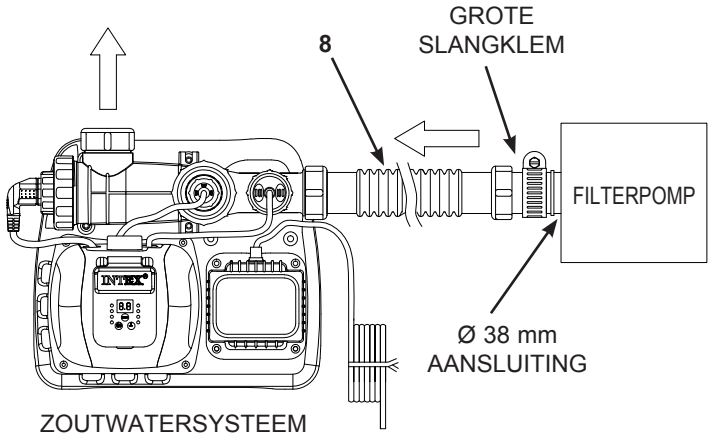

1. Sluit de slang **(8)** aan op de slangaansluiting van de filterpomp met gebruik van een grote slangklem. Goed met de hand vastdraaien.

MONTAGE (vervolg)

Het aansluiten van het systeem op andere typen zwembad
Nadat u het zoutwatersysteem heeft aangesloten op de pomp, sluit u het vervolgens aan op de slang dat schoon water terugvoert naar het zwembad. Een weergave van deze cyclische opstelling vindt u elders in deze handleiding (Tekening #1 en Tekening #2).
Hieronder volgende de meest voorkomende aansluitingstypen:

Aansluiting op 32mm aansluitingen:

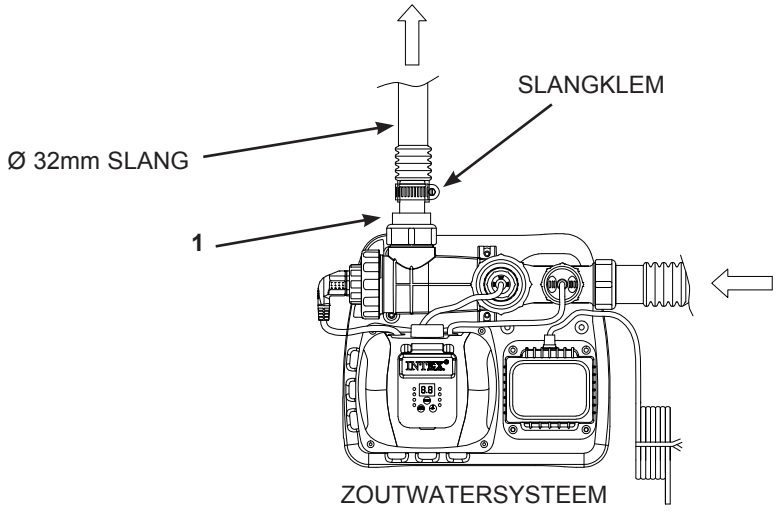

1. Draai de adapter A **(1)** op de uitlaat van de elektrolytische cel **(4)**. Zie Tekening #1. Goed met de hand vastdraaien. Adapter A **(1)** zit nu vast op de uitlaat van het zoutwatersysteem.
2. Sluit de slang met behulp van de juiste schroefklem aan op adapter A **(1)**. Goed vastdraaien.

Aansluiting op 38mm aansluitingen zonder schroefdraad:

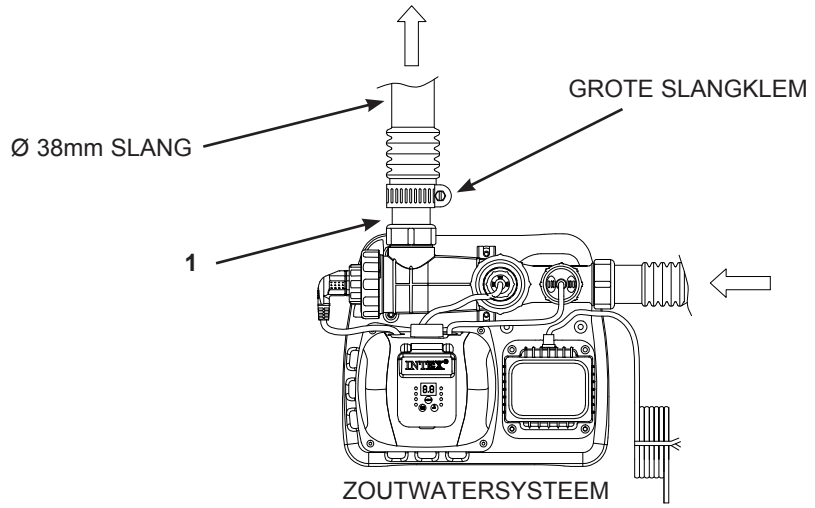

1. Draai adapter A **(1)** op de uitlaat van de elektrolytische cel **(4)**. Zie Tekening #2. Goed met de hand vastdraaien. Adapter A **(1)** zit nu vast op de uitlaat van het zoutwatersysteem.
2. Pak de slang welke bevestigd zit aan de uitlaat van het zwembad. Sluit het nu aan op het zoutwatersysteem met behulp van een grote slangklem.

ZOUTGEHALTE EN WATER VOLUME

• Welk soort zout te gebruiken:

Natrium Chloride zout

U kunt ook zouttabletten gebruiken, maar het duurt langer voordat deze in het water zijn opgelost. **Gebruik geen zout waaraan jodium is toegevoegd.** Het zwembadwater wordt dan geel! **Gebruik ook geen strooizout.** Het zout dat wordt toegevoegd aan het water, wordt door de elektrolytische cel gebruikt om chloor te maken. Hoe zuiverder het zout, des te beter de werking van de elektrolytische cel.

• Optimale zoutgehalte

Het ideale zoutgehalte van het zwembadwater ligt tussen de 2.500 (0,25%) en de 3.500 ppm (0,35%). De optimale streefwaarde is een zoutgehalte van 3.000 ppm (0,3%). Een te láág zoutgehalte zal de werking van het zoutwatersysteem negatief beïnvloeden. Een te hoog zoutgehalte geeft een zoute smaak aan het zwembadwater. Dit gebeurt wanneer de waarde boven de 3.500-4.000 ppm (0,35-0,4%) ligt. Een te hoog zoutgehalte kan ook de transformator beschadigen en is de oorzaak van roest op metalen delen en accessoires. De zouttabellen, elders in deze handleiding, geven aan hoeveel zout u dient te gebruiken. Het zout in het bad wordt steeds hergebruikt door het systeem. Zoutverlies treedt slechts op wanneer er, bij (intensief) gebruik van het bad, water uitvloeit. Zout verdampt niet.

Voor uw informatie:	zoutgehalte zeewater	3,5%
	zoutgehalte tranen	0,6-0,9%
	zoutgehalte CG	0,3%

• Zout toevoegen

1. Zet de filterpomp aan.
2. Laat het zoutwatersysteem uitstaan.
3. Bepaal de hoeveelheid zout, die aan het water moet worden toegevoegd. Zie hiervoor de zouttabellen elders in deze handleiding.
4. Verdeel de juiste hoeveelheid zout gelijkmatig over de bodem van het met water gevulde bad.
5. Voeg geen zout via de skimmer toe. Dit veroorzaakt verstoppingen.
6. Borstel met een bezem over de bodem van het bad om het oplossen van het zout te versnellen. Borstel het zout niet op een hoop, maar verspreid het goed.
7. Na 24 uur en wanneer al het zout is opgelost, kan het Zoutwater Systeem aangezet worden. Druk op het pijltje naar links tot u een korte pieptoon hoort en code "00" in het LED-scherm knippert. Zie hiervoor de draaiurentabel, stappen 2 tot en met 4. Daarna kunt u het Zoutwater Systeem programmeren.
8. Nadat het zout is opgelost, zet u het zoutwatersysteem aan. Stel nu de gewenste draaitijd in. Zie hiervoor de draaiurentabel, elders in deze handleiding.

• Zout verwijderen

Als u teveel zout heeft toegevoegd, laat het zoutwatersysteem een pieptoon horen en geeft het code 92 aan. Zie tabel Alarm code. U moet dan het zoutgehalte verlagen. Vervang hiertoe het zwembadwater gedeeltelijk door vers kraanwater. Vervang hiertoe het zwembadwater gedeeltelijk door vers kraanwater, tot het systeem geen code 92 meer geeft.

• Het berekenen van de inhoud van uw bad

Zwembad type	Kubieke meter inhoud	Afmeting in meters
Rechthoekig	Lengte x breedte x gemiddelde diepte x 7.5	Lengte x breedte x gemiddelde diepte
Rond	Lengte x breedte x gemiddelde diepte x 5.9	Lengte x breedte x gemiddelde diepte x 0.79
Ovaal	Lengte x breedte x gemiddelde diepte x 6.0	Lengte x breedte x gemiddelde diepte x 0.80

INTEX BADEN ZOUTTABEL

Onderstaande tabel geeft aan hoeveel zout u moet toevoegen om het streefgehalte van 3.000 ppm (0,3%) te bereiken. Tevens vermeldt deze de benodigde hoeveelheid om het zoutgehalte op peil te houden.

Afmeting zwembad		Inhoud: Frame bad: 90% gevuld Easy Set bad: 80% gevuld		1e gebruik 3.0g/L (3.000 ppm (0.3%))		Aanvulling bij code "91"	
		(Gals)	(Liters)	(Lbs)	(Kgs)	(Lbs)	(Kgs)
INTEX BADEN							
EASY SET® ZWEMBAD	457cmx84cm(15'x33")	2587	9792	65	30	20	10
	457cmx91cm(15'x36")	2822	10681	65	30	20	10
	457cmx107cm(15'x42")	3284	12430	80	35	20	10
	457cmx122cm(15'x48")	3736	14141	95	45	25	10
	488cmx107cm(16'x42")	3754	14209	95	45	25	10
	488cmx122cm(16'x48")	4273	16173	110	50	30	15
	488cmx132cm(16'x52")	4614	17464	115	50	30	15
	549cmx107cm(18'x42")	4786	18115	120	55	30	15
	549cmx122cm(18'x48")	5455	20647	135	60	35	15
RONDE METALEN FRAME POOL	457cmx91cm(15'x36")	3282	12422	80	35	20	10
	457cmx107cm(15'x42")	3861	14614	100	45	25	10
	457cmx122cm(15'x48")	4440	16805	110	50	30	15
	488cmx122cm(16'x48")	5061	19156	125	55	35	15
	549cmx122cm(18'x48")	6423	24311	160	75	40	20
ULTRA FRAME® ZWEMBAD	488cmx122cm(16'x48")	5061	19156	125	55	35	15
	549cmx122cm(18'x48")	6423	24311	160	75	40	20
SEQUOIA SPIRIT® POOL SET	478cmx124cm(15'8"x49")	4440	16805	110	50	30	15
	508cmx124cm(16'8"x49")	5061	19156	125	55	35	15
OVALEN FRAME POOL	305cmx549cmx107cm(10'x18'x42")	2885	10920	70	30	20	10
	366cmx610cmx122cm(12'x20'x48")	4393	16628	110	50	30	15
RECTANGULAR ULTRA FRAME ZWEMBAD	274cmx457cmx122cm(9'x15'x48")	3484	13187	90	40	25	10
	274cmx549cmx132cm(9'x18'x52")	4545	17203	115	50	30	15
	305cmx610cmx132cm(10'x20'x52")	5835	22085	145	65	40	20

INTEX ZWEMBADEN CYANUURZUUR TABEL

Cyanuurzuur is een chemisch product dat het verlies van chloor in water veroorzaakt door ultraviolette stralen, verminderd. Om maximale prestatie te behouden, bevelen wij aan dat het niveau van cyanuurzuur ongeveer blijft staan op 1% van het zout, bijv. 45 kg zout x 1% = 0,45 kg cyanuurzuur.
Indien uw zwemwater vies of troebel is dient u GEEN chloor toe te voegen (cyanuric acid) daar dit het reinigingsproces zal vertragen. In dit geval dient u gebruik te maken van onze BOOST functie, zie BOOST cyclus.

Afmeting zwembad		Inhoud: Frame bad: 90% gevuld Easy Set bad: 80% gevuld		Cyanuurzuur benodigd voor opbouw 0.03g/L (30ppm)	
		(Gals)	(Liters)	(Lbs)	(Kgs)
INTEX BADEN					
EASY SET® ZWEMBAD	457cmx84cm(15'x33")	2587	9792	0.6	0.3
	457cmx91cm(15'x36")	2822	10681	0.7	0.3
	457cmx107cm(15'x42")	3284	12430	0.8	0.4
	457cmx122cm(15'x48")	3736	14141	0.9	0.4
	488cmx107cm(16'x42")	3754	14209	0.9	0.4
	488cmx122cm(16'x48")	4273	16173	1.1	0.5
	488cmx132cm(16'x52")	4614	17464	1.2	0.5
	549cmx107cm(18'x42")	4786	18115	1.2	0.5
	549cmx122cm(18'x48")	5455	20647	1.4	0.6
RONDE METALEN FRAME POOL	457cmx91cm(15'x36")	3282	12422	0.8	0.4
	457cmx107cm(15'x42")	3861	14614	1.0	0.4
	457cmx122cm(15'x48")	4440	16805	1.1	0.5
	488cmx122cm(16'x48")	5061	19156	1.3	0.6
	549cmx122cm(18'x48")	6423	24311	1.6	0.7
ULTRA FRAME® ZWEMBAD	488cmx122cm(16'x48")	5061	19156	1.3	0.6
	549cmx122cm(18'x48")	6423	24311	1.6	0.7
SEQUOIA SPIRIT® POOL SET	478cmx124cm(15'8"x49")	4440	16805	1.1	0.5
	508cmx124cm(16'8"x49")	5061	19156	1.3	0.6
OVALEN FRAME POOL	305cmx549cmx107cm(10'x18'x42")	2885	10920	0.7	0.3
	366cmx610cmx122cm(12'x20'x48")	4393	16628	1.1	0.5
RECTANGULAR ULTRA FRAME ZWEMBAD	274cmx457cmx122cm(9'x15'x48")	3484	13187	0.9	0.4
	274cmx549cmx132cm(9'x18'x52")	4545	17203	1.1	0.5
	305cmx610cmx132cm(10'x20'x52")	5835	22085	1.5	0.7

INTEX BADEN DRAAIUREN TABEL (MET CYAANZUUR)

Afmeting zwembad		Inhoud: Frame bad: 90% gevuld Easy Set bad: 80% gevuld		Draaiuren bij verschillende. temperaturen in °C			Werkingstijd Intex filterpomp (uur)
		(Gals)	(Liters)	10 - 19°C (50 - 66°F)	20 - 28°C (68 - 82°F)	29 - 36°C (84 - 97°F)	
INTEX BADEN							
EASY SET® ZWEMBAD	457cmx84cm(15'x33")	2587	9792	2	3	4	6
	457cmx91cm(15'x36")	2822	10681	3	3	4	6
	457cmx107cm(15'x42")	3284	12430	3	4	5	6
	457cmx122cm(15'x48")	3736	14141	4	4	5	6
	488cmx107cm(16'x42")	3754	14209	4	4	5	6
	488cmx122cm(16'x48")	4273	16173	4	5	6	8
	488cmx132cm(16'x52")	4614	17464	5	5	6	8
	549cmx107cm(18'x42")	4786	18115	5	5	6	8
	549cmx122cm(18'x48")	5455	20647	6	6	7	8
RONDE METALEN FRAME POOL	457cmx91cm(15'x36")	3282	12422	3	4	5	6
	457cmx107cm(15'x42")	3861	14614	4	4	5	6
	457cmx122cm(15'x48")	4440	16805	5	5	6	8
	488cmx122cm(16'x48")	5061	19156	5	6	7	8
	549cmx122cm(18'x48")	6423	24311	7	7	8	12
ULTRA FRAME® ZWEMBAD	488cmx122cm(16'x48")	5061	19156	5	6	7	8
	549cmx122cm(18'x48")	6423	24311	7	7	8	12
SEQUOIA SPIRIT® POOL SET	478cmx124cm(15'8"x49")	4440	16805	5	5	6	8
	508cmx124cm(16'8"x49")	5061	19156	5	6	7	8
OVALEN FRAME POOL	305cmx549cmx107cm(10'x18'x42")	2885	10920	3	3	4	6
	366cmx610cmx122cm(12'x20'x48")	4393	16628	4	5	6	8
RECTANGULAR ULTRA FRAME ZWEMBAD	274cmx457cmx122cm(9'x15'x48")	3484	13187	3	4	5	6
	274cmx549cmx132cm(9'x18'x52")	4545	17203	5	5	6	8
	305cmx610cmx132cm(10'x20'x52")	5835	22085	6	7	8	12

BELANGRIJK

De looptijd van de filterpomp moet 1 uur langer zijn dan de vereiste werkingstijd van het Zoutwatersysteem.

ZOUT BEREKENING VOOR ZWEMBADEN

1e gebruik (Lbs)	1e gebruik (Kgs)	Aanvulling (Lbs)	Aanvulling (Kgs)
Aantal gals x 0.025	Aantal liters x 0.003	Aantal gals x 0.0067	Aantal liters x 0.0008

NIET INTEX BADEN ZOUTTABEL

Inhoud		1e gebruik		Aanvulling bij code "91"	
(Gals)	(Liters)	(Lbs)	(Kgs)	(Lbs)	(Kgs)
2000	7500	50	20	10	5
4000	15000	100	45	25	10
6000	22500	150	65	40	20
7000	26500	175	80	55	20

CYANUURZUUR TABEL VOOR VEELVOORKOMENDE NON-INTEX ZWEMBADEN

Inhoud		Cyanuurzuur benodigd voor opbouw 0.03g/L (30ppm)	
(Gals)	(Liters)	(Lbs)	(Kgs)
2000	7500	0.50	0.23
4000	15000	1.00	0.45
6000	22500	1.50	0.68
7000	26500	1.75	0.80

NIET INTEX BADEN DRAAIUREN TABEL

Inhoud		Draaiuren bij verschillende. temperaturen in °C		
(Gals)	(Liters)	10 - 19°C (50 - 66°F)	20 - 28°C (68 - 82°F)	29 - 36°C (84 - 97°F)
2000	7500	2	2	3
4000	15000	4	5	6
6000	22500	7	7	8
7000	26500	7	8	9

IN GEBRUIK NEMEN

1. **Zet de filterpomp aan.**
2. **Opstarten systeem:**
   Steek de stekker in het stopcontact en test de GFCI/RCD (stroomonderbreker). Zet het apparaat aan. LED-code "00" verschijnt op het scherm. Dit wil zeggen dat het systeem klaar is om geprogrammeerd te worden.

3. **Instellen draaitijd zoutwatersysteem:**
   Wanneer het LED-scherm knippert, druk het pijltje naar rechts in om de gewenste draaiuren in te stellen. Zie "Draaiuren tabel" voor het gewenste aantal draaiuren in verhouding tot de afmeting van uw zwembad. U kunt met het pijltje naar rechts de tijd instellen tussen 01 en 12 uur. Als u te veel draaiuren heeft geselecteerd, blijf dan net zo lang op het pijltje naar rechts drukken, totdat het juiste getal in het LED-scherm staat. Door de ingebouwde timer zal het zoutwatersysteem nu elke dag op dezelfde tijd gedurende het ingestelde aantal uren draaien.

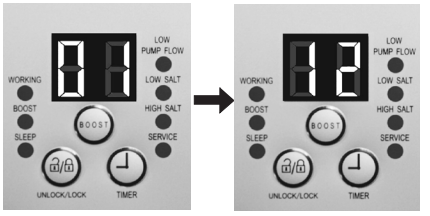

(Draaitijd maximaal 1 - 12 uur)

NB: Het zoutwatersysteem werkt niet als de pomp niet draait. In geval van een losstaand zoutwatersysteem, zult u de pomp ook op een timer moeten zetten. Deze moet er dan voor zorgen, dat de filterpomp tegelijkertijd met het zoutwatersysteem draait. Let op: laat de pomp altijd een kwartier eerder beginnen en een kwartier later eindigen! Verzeker u ervan dat u uw filterpomp programmeerd (of het handmatig start) zodat de werking 5 minuten voor het zoutwater systeem begint en 15 minuten na het zoutwater systeem eindigt.

4. **Drukknoppen weer blokkeren:**
   Wanneer u de juiste tijd heeft geprogrammeerd, druk dan 2 seconden op het pijltje naar links tot u een korte pieptoon hoort. Een groene "WORKING" indicateur op het bedieningspaneel zal oplichten binnen een paar seconden om aan te tonen dat het zoutwater systeem begonnen is met de chloorproductie. Het zoutwatersysteem is begonnen met de productie van chloor.
   LET OP: Indien u vergeet de knoppen te blokkeren, doet het zoutwatersysteem dit automatisch. En 1 minuut later, begint het met zijn dagelijkse cyclus.

5. **Pas werkingstijd aan wanneer nodig:**
   Wanneer nodig, kan het aantal draaiuren veranderd worden. Druk op het pijltje naar links tot u een korte pieptoon hoort, zodat de drukknoppen deblokkeren. De geprogrammeerde tijd zal knipperen. Herhaal stappen 3 en 4.

6. **Test de koperconcentratie in het zwembadwater.**
   Het Zoutwater Systeem beveelt een koperniveau aan van 0,1 tot 0,2 p.p.m. Dit wordt makkelijk getest door de bijgeleverde koper ion teststrippen. Als het testresultaat 0,1~0,2 p.p.m. is, ga direct naar stap 8.

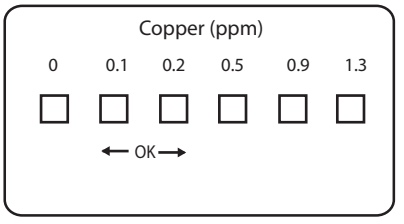

IN GEBRUIK NEMEN (vervolg)

7. Boost cyclus

- Als het testresultaat onder 0,1 p.p.m. is, druk op de "BOOST" knop en houdt voor 5 seconden vast totdat de indicateur oplicht en het LED scherm "80" weergeeft. Dit betekent dat de koper- en chloorproductie in gang is gezet. U kunt voor nog eens 5 seconden de "BOOST" knop indrukken en vasthouden totdat de indicateur uit is, dit zal de Boost cyclus annuleren.
  Opmerking: Wanneer de koper- en chloorproductie in gang is gezet, kan de Boost knop niet worden gereset, totdat het apparaat uit staat.

- De werkingsuren van de boost zijn 8 keer de hoeveelheid tijd geprogrammeerd in het systeem, bijv. als de werkingstijd van uw zoutwater systeem 3 uur is, zal de boost procedure 8 x 3 = 24 uur duren. Nadat de boost procedure is voltooid, zal het systeem automatisch omschakelen naar de normale werkmodus.

- Zodra de boost bezig is, controleer of de werkingsuren van de filterpomp goed zijn ingesteld. Bijvoorbeeld, als de boost werkingstijd 16 uur is, moet de filterpomp ingesteld zijn om op zijn minst 17 uur te werken. Verhoog de werkingstijd van de filterpomp wanneer nodig.
  Opmerking: Als een Intex filterpomp is aangesloten op het systeem, schakel de pompschakelaar naar "I" positie.

- Na een stevige regenbui of als het zwembad vuil is, druk op de "BOOST" knop om het zwembad nogmaals te schokken.

8. Test zwembadwater regelmatig:

Zodra het koperniveau gebalanceerd lijkt, test het zwembadwater iedere week om het juiste zuiverheidsniveau te behouden.
Het is erg belangrijk dat het vrije chloor tussen 0,5-3,0 p.p.m. ligt en koper ion concentratie tussen 0,1~0,2 p.p.m. Wanneer het koperniveau onder 0,1 p.p.m ligt, herhaal stap 7.
OPMERKING: Een hoge koper ion concentratie kan ervoor zorgen dat blond haar, groen haar wordt. Draag een badmuts tijdens zwemmen, om dit te voorkomen, en was haar met speciale shampoo na het gebruiken van het zwembad. Zie Problemen oplossen.

9. Stand-by/elektriciteitsbesparende modus:

- Wanneer de cyclus klaar is, licht een groen controlelampje op en geeft het LED-scherm de code 93 aan. Het apparaat staat nu stand-by. Na een korte tijd, schakelt het apparaat zichzelf automatisch uit en gaat het in de slaapmodus. Dankzij de timer, schakelt het apparaat zichzelf de volgende dag op dezelfde tijd weer in en start het de volgende chloorproductie cyclus.

- Het controlelampje voor de slaapmodus blijft branden, ook al heeft het apparaat zichzelf uitgeschakeld. Het LED-scherm dooft echter na 5 minuten uit. En blijft uit, zolang het apparaat in de slaapmodus is; in afwachting van de volgende ingestelde cyclus. Met een druk op een willekeurig knop, bekijkt u de laatste LED-code.

LED-CODE TABEL

LED-code	Verklaring
80	Boost Modus
00	Stand-by (Dit is de stand-by modus bij het opstarten van het zoutwatersysteem.)
01	Minimum aantal draaiuren (nog te gaan: 1 uur)
02	Aantal draaiuren (nog te gaan: 2 uren)
03	Aantal draaiuren (nog te gaan: 3 uren)
04	Aantal draaiuren (nog te gaan: 4 uren)
05	Aantal draaiuren (nog te gaan: 5 uren)
06	Aantal draaiuren (nog te gaan: 6 uren)
07	Aantal draaiuren (nog te gaan: 7 uren)
08	Aantal draaiuren (nog te gaan: 8 uren)
09	Aantal draaiuren (nog te gaan: 9 uren)
10	Aantal draaiuren (nog te gaan: 10 uren)
11	Aantal draaiuren (nog te gaan: 11 uren)
12	Maximum aantal draaiuren (nog te gaan: 12 uren)
90	Alarm code - een laag debiet van de pomp/te weinig stroming
91	Alarm code - te laag zout gehalte
92	Alarm code - te hoog zoutgehalte
93	Stand-by (Dit is de stand-by modus nadat het systeem het aantal ingestelde draaiuren heeft voltooid.)
Leeg (blanco) LED-scherm	Geen stroom/Slaapmodus (Het apparaat staat uit. Of het staat is de slaapmodus, wachtend op de volgende cyclus.)

BELANGRIJK

Wanneer Code "90" alarm wordt getoond, verzeker u ervan dat de tijdsklok van de filterpomp één (1) uur langer staat ingesteld dan het Zoutwater Systeem.
Als de filterpomp geen ingebouwde tijdsklok heeft, moet de filterpomp handmatig iedere dag worden aan/uitgeschakeld.

MONTAGE OP VASTE ONDERGROND

Voorschriften in diverse landen, met name in de EU, vereisen, dat het zoutwatersysteem wordt verankerd in de grond of op een voetstuk. Controleer, of dit ook in uw land het geval is. In dat geval kunt u het zoutwatersysteem op een tegel of plank monteren door middel van de twee gaten aan de onderkant. Zie tekening.

Voetstuk (hout of steen) en zoutwatersysteem samen dienen meer dan 18 kg te wegen.

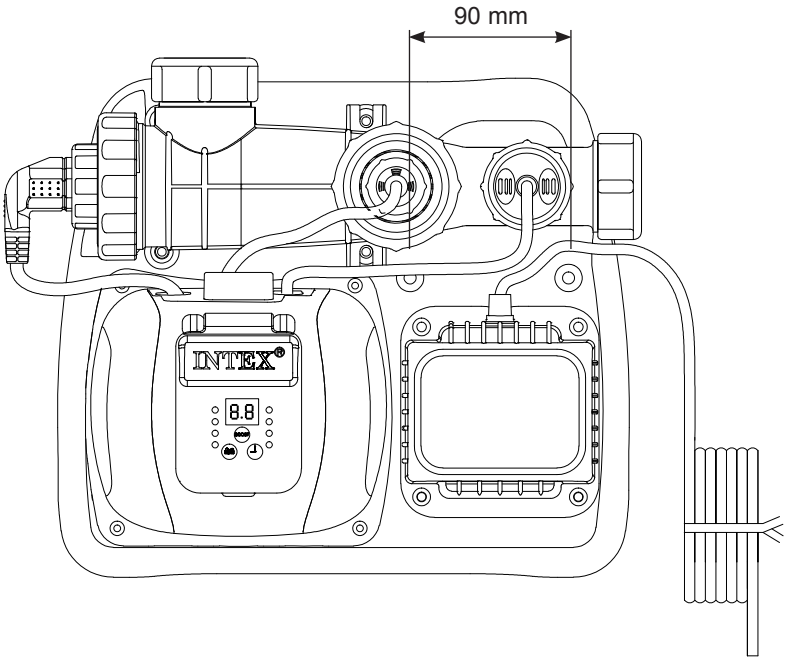

De gaten hebben een doorsnede van 6,4 mm en zitten 90 millimeter uit elkaar. Gebruik bouten van maximaal 6,4 millimeter. Draai de moeren niet al te strak aan. De plastic bodemplaat kan hierdoor breken.

ONDERHOUD

BELANGRIJK

Voordat u begint met de schoonmaak van uw zwembadeenheid, neem eerst de stekker uit het stopcontact. Sluit tevens de afsluiters of steek de pluggen in de wandaansluitingen om waterverspilling te voorkomen. Wanneer u klaar bent met het onderhoud, steek dan de stekker weer in het stopcontact, zet de afsluiters open of haal de pluggen eruit.

Schoonmaken stroming-sensor

1. Schroef de dop van stroming-sensor **(7)** af. Haal hem uit de behuizing **(6)**. Zie Onderdelen lijst.
2. Spoel alle vuil en aanslag op de stroming-sensor weg.

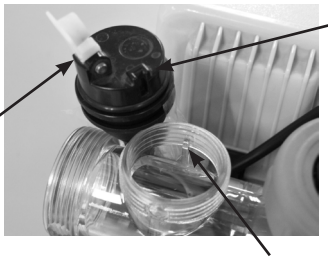

3. Als het wegspoelen van vuil en aanslag niet lukt, gebruik dan een plastic borstel om de oppervlakte en scharnier schoon te borstelen. Gebruik nooit een metalen borstel.
4. Controleer de flow-sensor en maak het zo nodig schoon. Zet hem terug in de houder. Let hierbij op de juiste plaatsing van ribbel en gleuf! Draai de schroefdop weer vast. Doe dit niet te strak.

Schoonmaken elektrolytische cel

De elektrolytische cel heeft een voorgeprogrammeerde zelfreinigende functie. Deze is in de meeste gevallen voldoende om het zoutwatersysteem zo efficiënt mogelijk te laten draaien. Wanneer u echter last heeft van hard water, dient u de cel periodiek schoon te maken. Om het zoutwatersysteem optimaal te laten werken, raden wij u aan de elektrolytische cel **(4)** elke maand te controleren en zo nodig schoon te maken. Doe dit aan de hand van de volgende aanwijzingen.

Controle en schoonmaak:

1. Schakel het apparaat uit en neem de stekker uit het stopcontact.
2. **Voor filterpomp met slang Ø 32mm.** Draai de zeefjes aan de binnenkant van het bad los. Steek de (zwarte) pluggen in de wandaansluiting.
   Voor filterpomp met slang Ø 38mm. Draai beide knoppen op de afsluiters volledig naar rechts om de afsluiters dicht te zetten en te voorkomen dat er water uit het bad stroomt.

ONDERHOUD (vervolg)

3. Ontkoppel de 2 slangen van het Zoutwater Systeem en monteer de bedekking van de cel **(10)** aan iedere kant van de cel.

4. In een beweging tegen de klok in, schoef de sluitmoer van de koper elektrode **(5)** los en verwijder het van de elektrolytische cel **(4)**. Til de koper elektrode op.

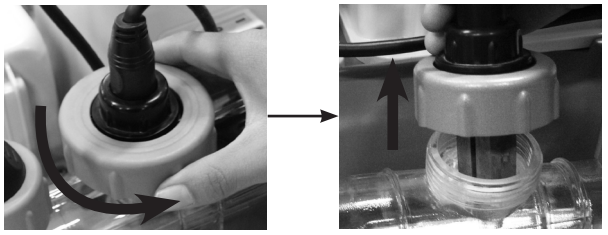

5. Giet schoonmaakazijn in de cel om de titanium platen onder te dompelen. Zet de koper elektrode terug in de cel, laat ze ongeveer één uur weken tot er geen gekleurde delen meer zijn.

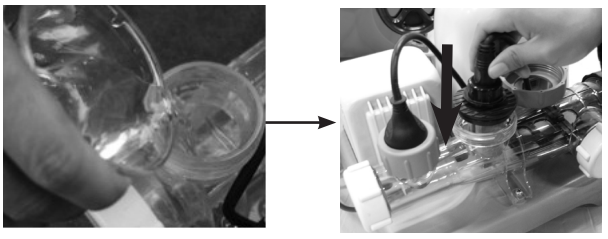

6. Open één kant van de celbedekking **(10)**, laat weglopen en gooi het azijn op de juiste manier weg. Sluit de slang aan die van het zwembad naar de cel loopt. Spoel de cel met het zwembadwater.

7. Zet vervolgens alles weer in elkaar door de stappen 3-6 in omgekeerde volgorde uit te voeren.

ONDERHOUD (vervolg)

INTEX® KOPER ION TESTSTRIPPEN (VERPAKT MET HET PRODUKT)

De Koper Ion Teststrippen kunnen worden gebruikt om de koper ion concentratie in het water te testen.

Dit doet u als volgt:

1. Dompel de gehel strip in het water voor 3 seconden, verwijder het dan.
2. Sla het water niet af en wacht 15 seconden.
3. Vergelijk nu de koper ion strip met de kleurentabel op de verpakking.

INTEX® 3-IN-1 TEST STRIPS (VERPAKT MET HET PRODUCT)

U vindt de INTEX 3-in-1 testrips verpakt samen met het product. Gebruik de strips om de waarden van 'vrije chloor', 'pH' en 'totaal alkalische vermogen' te testen. Wij bevelen aan dat u de waterchemie wekelijks test en de chloorconcentratie op 0,5-3,0 p.p.m. houdt.

Dit doet u als volgt:

1. Dompel het gehele staafje heel kort geheel onder water.
2. Sla het water niet af en wacht 15 seconden.
3. Vergelijk nu de 3 kleuren op het staafje met de kleurenkaart op de verpakking. Corrigeer zo nodig de chemische balans van het badwater. Volg de instructies op de verpakking van de teststrip nauwkeurig op.

OPBERGEN ZWEMBADSYSTEEM

1. Neem de stekker uit het stopcontact.
2. Leeg eerst het zwembad. Ontkoppel hierna het zoutwatersysteem van alle slangen. Draai, indien gebruikt, de adapters A en B (1 en 12) los.
3. Laat het apparaat goed drogen aan de lucht en inspecteer eventueel de elektrolytische cel.
4. Zorg bij het opbergen ervoor dat de temperatuur van de opslagplaats tussen de 32 graden Fahrenheit (0 graden Celsius) en 97 graden Fahrenheit (36 graden Celsius) ligt.
5. Berg alle droge onderdelen op in de originele verpakking of in een luchtdichte plastic zak.

DEFINITIES EN GEBRUIK CHEMICALIËN

ZWEMBAD ONDERHOUD EN CHEMICALIËN (DEFINITIES)			
	Minimum	**Ideaal**	**Maximum**
Koper Ionen	0	0.1 - 0.2 ppm	0.2 ppm
Vrij chloor	0	0.5 - 3.0 ppm	5.0 ppm
Gecombineerd chloor	0	0 ppm	0.2 ppm
pH (zuurgraad)	7.2	7.4 - 7.6	7.8
Totaal alkalisch vermogen	100 ppm	100 - 140 ppm	140 ppm
Calcium (hardheid)	150 ppm	200 - 400 ppm	500 - 1000 ppm
Stabilisator	10 ppm	20 - 40 ppm	50 ppm

Raadpleeg uw zwembadspecialist voor meer informatie.
HOCL – Een zeer doeltreffende doder van algen en bacteriën bekend als hypochloridezuur.

Vrije chloor -	Is het chloor (HOCL) welke zich in het zwemwater bevind.
Gecombineerde chloor -	Wordt gevormd door de verbinding van vrije chloor met ammoniak. Hoge waarde - scherpe chloorlucht, oog irritaties.
pH (zuurgraad) -	Een waarde, die de zuurgraad van het water aangeeft. Lage waarde - Roestvorming op metaal, oog- en huidirritatie, afbraak van totaal alkalisch vermogen. Hoge waarde - Neerslag, troebel water, vervuiling filter, oog- en huid irritaties, slechte chloorwerking.
Totaal alkalisch vermogen -	Is de mate waarin water in staat is om de eigen pH waarde aan te passen. Wijzig dus altijd eerst het totaal alkalisch vermogen en dan pas de pH waarde. Lage waarde - Gecorrodeerde metalen, oog en huidirritatie. Een lage alkaline zorgt voor een instabiele pH waarde. Met als gevolg dat elk chemisch product dat wordt toegevoegd aan het water, de pH waarde nog meer beïnvloedt. Hoge waarde - Kalkvorming, troebel water, oog en huidirritatie, slechte chloorwerking.
Calcium (hardheid) -	Is de opgeloste hoeveelheid calcium en magnesium in het water. Hoge waarde - Neerslag, troebel water.
Stabilisator -	Verlengt en versterkt de werking van chloor in het water.

- Plaats geen chemicaliën rechtstreeks in de skimmer. Dit kan de cel beschadigen.
- Wanneer u voortdurend een hogere waarde aanhoudt dan welke is aanbevolen voor het zout en andere zuiveringsmiddelen, kan dit leiden tot corrosie van de zwembaduitrusting.
- Controleer altijd de vervaldatum van de testkit. De testresultaten kunnen onnauwkeurig zijn, indien u de strips gebruikt na deze datum.
- Het is mogelijk dat u, door een zeer intensief gebruik van het zwembad, een zuiveringsmiddel nodig heeft. Gebruik dan een zuiveringsmiddel op basis van Trichloro-s-triazinetrione of natrium dichloro-s-triazinetrione dihydraat.

PROBLEMEN OPLOSSEN

PROBLEEM	OORZAAK	OPLOSSING
TE WEINIG CHLOOR	• Aantal draaiuren zoutwatersysteem is onvoldoende. • Te laag zoutgehalte. • Chloorverlies door blootstelling aan intensief zonlicht. • Intensiever gebruik zwembad. • Verstopte of vuile elektrolytische cel. • Hoge UV blootstelling.	• Verhogen aantal draaiuren van het zoutwatersysteem. Zie In gebruik nemen. • Zoutgehalte aanvullen. Test het zoutgehalte met de testkit en zo nodig aanpassen. Zie Zoutgehalte en water volume. • Gebruik het afdekzeil als: het bad niet in gebruik is, de pomp draait en/of het zoutwatersysteem draait. • Verhogen draaiuren zoutwatersysteem. Zie In gebruik nemen. • De cel schoonmaken. Zie Onderhoud. • Bedek het bad met een afdekzeil gedurende 2 dagen waarin u het systeem laat draaien en regelmatig het water test met de teststrips.
ONTOEREIKEND KOPER ION NIVEAU	• Ontoereikende werkingsuren. • De PH is te hoog. • De hoeveelheid zwemmers is verhoogd. • Verstopte of vieze electrode. • Koperen elektrode kapot.	• Verhoog werkingstijd per dag. Zie In gebruik nemen. • Gebruik PH verminder chemisch product om bij te stellen, neem contact op met uw plaatselijke chemiewinkel. • Verhoog de werkingstijd per dag. Zie In gebruik nemen. • Verwijder de cel voor inspectie, maak schoon wanneer nodig. Zie Onderhoud. • Neem contact op met Intex Service.
ZWEMBAD IS GEVLEKT	• Hoge koper ion concentratie.	• Laat ongeveer 20% van het zwembadwater weglopen en voeg vers water toe om de koper ion concentratie onder 0,2 p.p.m. te laten zakken. • Voeg aluminiumsulfaat toe: 1000 liter water heeft ongeveer 2g nodig of aluminium kaliumsulfaat: 1000 liter water heeft ongeveer 3g nodig voor zwembad. • Gebruik een op citroen gebaseerd schoonmaakprodukt (bevat bij voorkeur citroenzuur). Poets niet met agressieve schoonmaakprodukten omdat dit het onderliggende oppervlak kan intekenen.
WITTE VLOKKEN IN WATER	• Een heel erg hoog cadmiumgehalte in het water.	• Ververs 20-25% van het badwater. De elektrolytische cel zo nodig schoonmaken. Zie Onderhoud.
LED-SCHERM STAAT UIT	• Stop gesprongen. • RCD/GFCI is niet gereset.. • Geen stroom. • LED-scherm is stuk.	• Stop vervangen. • Controleer of het Zoutwater Systeem aan staat. • Reset de RCD/GFCI. • Controleer stoppen. • Neem contact op met Intex Service.
GROEN HAAR	• Hoge koper ion concentratie.	• Laat ongeveer 20% van het zwembadwater weglopen en voeg vers water toe om de koper ion concentratie onder 0,2 p.p.m. te laten zakken. • Voeg aluminiumsulfaat toe: 1000 liter water heeft ongeveer 2g nodig of aluminium kaliumsulfaat: 1000 liter water heeft ongeveer 3g nodig voor zwembad. • Gebruik 'Ultra-Swim' shampoo of shampoo die chelaatmiddel bevat.

PROBLEMEN OPLOSSEN (vervolg)

CODE	OORZAAK	OPLOSSING
Tabel Led-code & Alarm (NB: Zet altijd het apparaat uit voordat u het probleem aanpakt.)		
	1. Filterpomp is niet aangesloten op systeem en/of ingeschakeld.	• Verzeker u ervan dat de filterpomp is aangesloten en werkt. Zie "Opbouw instructie".
	2. De water circulatie in de cyclische opstelling is geblokkeerd. Zie Montage.	• Dit is zwembadafhankelijk: open de afsluiter. • Maak zo nodig de titanium cel en/of pompfilter schoon. Zie Onderhoud. • Ontlucht de zwembadeenheid. Zie de handleiding van de pomp.
	3. Verkeerde aansluiting van inlaat en uitlaat slangen.	• Sluit de slangen zo nodig goed aan. Zie Montage en eventueel de handleiding van de pomp.
	4. Aanslag op de stroming-sensor.	• Maak de stroming-sensor en vooral het scharnier goed schoon. Zie Onderhoud.
	5. Het snoer van de stroming-sensor zit los.	• Maak het snoer goed vast.
	6. Inwendig tijdsconflict tussen filterpomp en zoutwater systeem.	• Reset beide tijdsklokken op de filterpomp en zoutwater systeem. Zie "Boost cyclus".
	7. De stroming-sensor is mogelijk stuk.	• Neem contact op met Intex Service.
	1. Er is vuil of aanslag op de titaniumplaten.	• Maak de elektrolytische cel schoon.
	2. Het zoutgehalte is onvoldoende.	• Zie Zoutgehalte en water volume.
	3. Het snoer van de elektrolytische cel zit los.	• Maak het snoer goed vast.
	4. De elektrolytische cel is mogelijk stuk.	• Neem contact op met Intex Service.
	1. Te hoog zoutgehalte.	• Ververs een deel van het badwater. Zie Zoutgehalte en water volume.
	1. Scherm en alle lichten staan uit – het systeem schakelt niet aan.	• Huishoudelijk voltage is te hoog of te laat (±20%). Controleer of het voltage binnen de uiterste valt op het omhulsel van het apparaat. • Neem contact op met Intex Service.

BELANGRIJK

Als de problemen aanhouden, neem dan gerust contact op met onze Service afdeling. Zie de lijst met service centers.

ALGEMENE VEILIGHEIDSREGELS

Recreëren in het water is leuk en heilzaam. Maar er zijn ook risico's aan verbonden, die kunnen leiden tot ernstige ongelukken of zelfs de verdrinkingsdood. Voorkom risico's: lees alle instructies aandachtig door en volg ze nauwkeurig op.

Realiseer dat de handleiding en alle meegeleverde instructies, u slechts in algemene zin op de gevaren van waterrecreatie kunnen wijzen. Het valt buiten de reikwijdte ervan om specifieke gevallen te behandelen. Wees dus altijd alert en gebruik uw gezond verstand. Uiteindelijk bent u zelf verantwoordelijk voor hoe u het product gebruikt.

Ter aanvulling nog enkele adviezen:

- Zorg voor constant toezicht. Wanneer kinderen gebruik maken van het zwembad dient een volwassenen toezicht te houden.
- Leer zwemmen.
- Volg een cursus Eerste Hulp en leer mond-op-mond beademing.
- Zorg dat u op de hoogte bent van de gevaren van water en dat er veiligheidsmaatregelen getroffen zijn.
- Zorg dat de gebruikers van het zwembad op de hoogte zijn van de manier van handelen bij een noodgeval.
- Gebruik altijd uw gezond verstand bij spellen en activiteiten in het water.
- Houd toezicht, houd toezicht en houd toezicht.

VERKLARING VAN BEPERKTE GARANTIE

Uw INTEX Krystal Clear™ Zoutwater Systeem is gefabriceerd met gebruikmaking van de beste kwaliteitmaterialen en vakmanschap Alle Intex producten zijn gecontroleerd en in orde bevonden vóór het verlaten van de fabriek. Deze beperkte garantie geldt enkel voor het Krystal Clear™ zoutwater systeem en accessoires te zien in onderstaande lijst.
De volgende bepaling is enkel geldig binnen de Europese lidstaten: De wettelijke verordening van richtlijn 1999/44/EC zal niet beïnvloed worden door deze Intex garantie.

De voorwaarden van deze Beperkte Garantie gelden slechts jegens de eerste eigenaar. Deze beperkte garantie is geldig voor de onderstaande periode vanaf de aankoopdatum. Bewaar uw originele aankoopbon bij deze handleiding, daar aankoopbewijs dient te worden overlegd ingeval van een klacht. Zonder aankoopbon is deze Beperkte Garantie niet geldig.

Krystal clear zoutwater systeem™; garantie – 2 jaar
Titanium electrode; garantie – 1 jaar
Slangen, kranen en aansluitingen; garantie – 180 dagen

Indien er zich een productiefout binnen bovenstaande periode voordoet kunt u contact opnemen met het juiste service center, te vinden in de lijst met service centers. Intex Service zal de klacht met u bespreken en u eventueel vragen het artikel op te sturen voor inspectie.

GARANTIE OP INTEX PRODUCTEN IS BEPERKT TOT DE VOORWAARDEN, ZOALS OMSCHREVEN IN DEZE GARANTIEVERKLARING. INTEX, HAAR AGENTEN EN/OF MEDEWERKERS ZIJN ONDER GEEN ENKELE VOORWAARDE AANSPRAKELIJK JEGENS DE KOPER OF ENIGE ANDERE PARTIJ VOOR INDIRECTE OF VERVOLGSCHADE VAN WELKE AARD DAN OOK. Het is mogelijk dat sommige landen of rechtsgebieden de uitsluiting of beperking van aansprakelijkheid wegens bijkomende schade of gevolgschade niet toelaten. In dit geval zijn de bovenstaande uitsluitingen mogelijk niet van toepassing op u.

Deze beperkte garantie is niet van toepassing indien de producten niet of slecht worden onderhouden, abnormaal gebruikt worden, defect raken door een ongeval, met onjuiste stroom gebruikt worden, de handleiding niet opgevolgd wordt, de schade veroorzaakt is door omstandigheden buiten Intex om, het om normale slijtage gaat en scheuren of beschadiging veroorzaakt door blootstelling aan brand, overstroming, vorst, regen of andere milieukrachten. Deze Beperkte Garantie geldt uitsluitend voor onderdelen en componenten, die door Intex worden verkocht. Eigenmachtige veranderingen en/of reparaties of ontmanteling door anderen dan Intex Service medewerkers maken deze Beperkte Garantie ongeldig. Problemen met het elektrische gedeelte van dit product kunnen slechts door Intex Quality Control personeel worden opgelost.

Kosten van water, chemicaliën of waterschade worden niet door deze garantie gedekt. Tevens is de garantie niet van toepassing bij schade aan eigendommen of personen.

INTEX®

Wenn Sie Lust verspüren noch andere Intex Produkte auszuprobieren, wie unser Pool-Zubehör oder die Luftbetten, sowie die Spielwaren oder die Boote .... , dann besuchen Sie uns doch einfach auf unserer Homepage unter www.steinbach.at, einige Produkte sind auch im Fachhandel erhältlich.

Non dimenticate di acquistare anche gli altri prodotti Intex: Le Piscine fuori terra, gli Accessori per piscine, le Piscine gonfiabili, I Prodotti In-Toyz, i Materassi gonfiabili Airbed e i Canotti sono prodotti Intex disponibili presso i rivenditori oppure visitando il sito Internet.

Probeer ook eens onze andere Intex producten, zoals: zwembad accessoires, opblaasbare zwembaden, speelgoed voor binnenshuis, luchtbedden en boten. Te verkrijgen bij de betere speelgoed- en zwembadwinkels. Of kijk eens op onze website.

©2013 Intex Marketing Ltd. - Intex Development Co. Ltd. - Intex Trading Ltd. - Intex Recreation Corp.
All rights reserved/Tous droits réservés/Todos los derechos reservados/Alle Rechte vorbehalten. Printed in China/Imprimé en Chine/Impreso en China/Gedruckt in China.
®™ Trademarks used in some countries of the world under license from/®™ Marques utilisées dans certains pays sous licence de/Marcas registradas utilizadas en algunos países del mundo bajo licencia de/Warenzeichen verwendet in einigen Ländern der Welt in Lizenz von/**Intex Marketing Ltd. to/à/a/ an Intex Trading Ltd., Intex Development Co. Ltd., G.P.O Box 28829, Hong Kong & Intex Recreation Corp., P.O. Box 1440, Long Beach, CA 90801** • Distributed in the European Union by/Distribué dans l'Union Européenne par/Distribuido en la unión Europea por/Vertrieb in der Europäischen Union durch/ **Intex Trading B.V., Venneveld 9, 4705 RR Roosendaal – The Netherlands**
www.intexcorp.com

INTEX®